myPHOTONICS.EU

open source hardware

CC BY NC SA

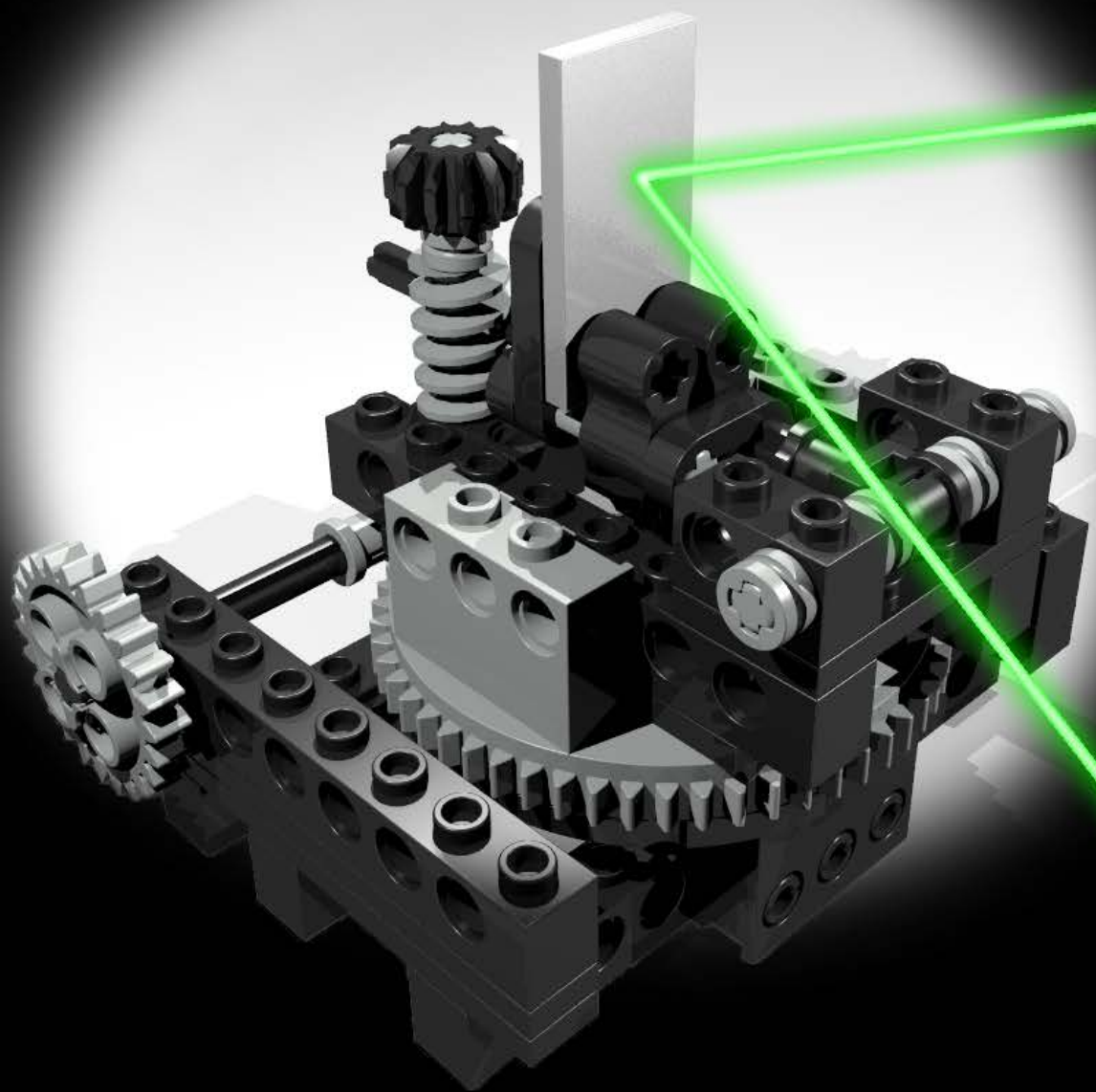

ZENTRIERTER SPIEGELHALTER

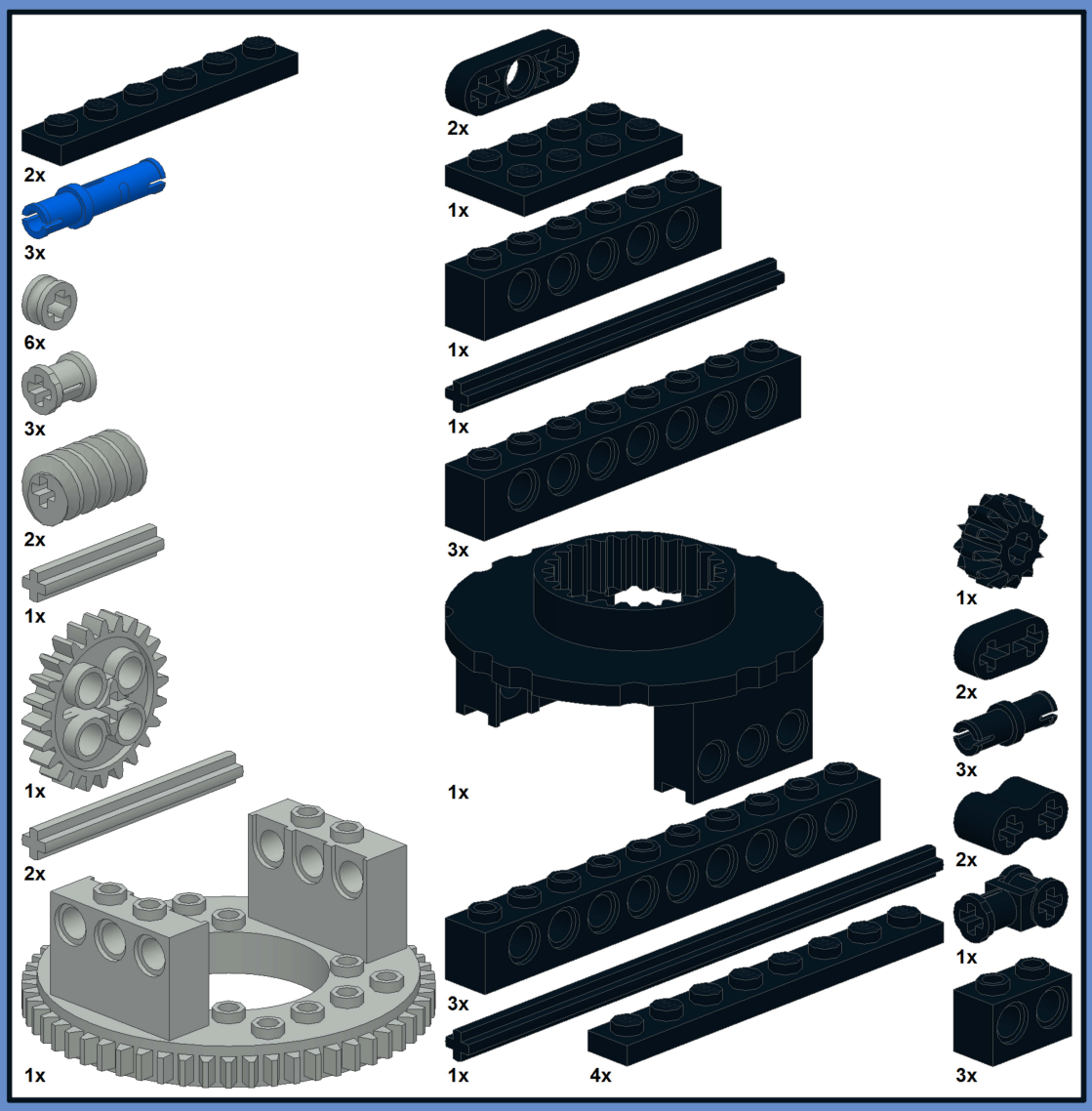

Zentrierter Spiegelhalter/Strahlteilerhalter

Weitere Bauanleitungen unter myphotonics.eu.

Diese Bauanleitung wurde mit LDraw erstellt.
Weitere Informationen unter ldraw.org.

Diese Bauanleitung und das dazugehörige Modell wurden in keiner Weise von der LEGO® Group gesponsert, unterstützt oder authorisiert.

1

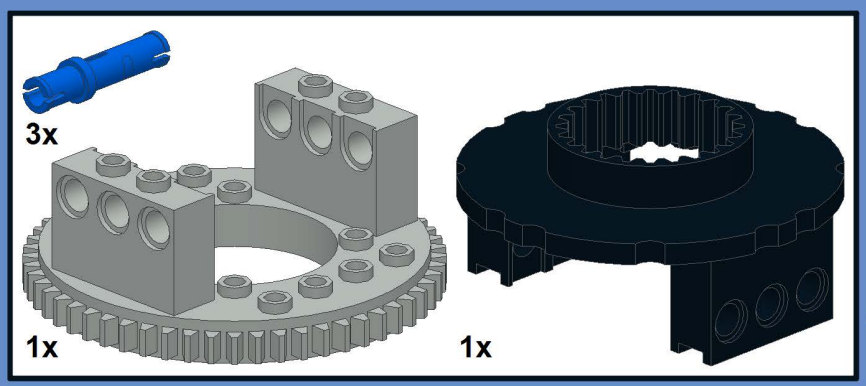

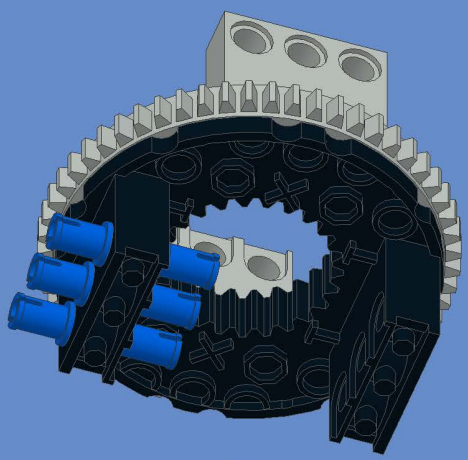

2

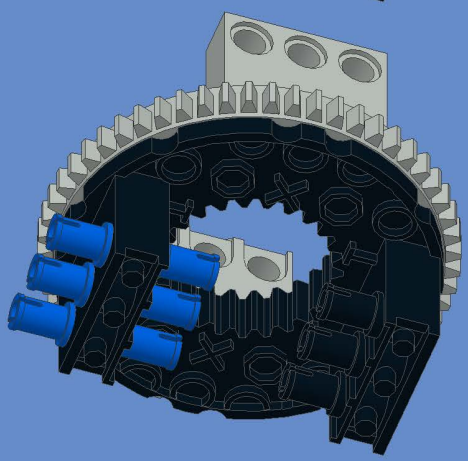

3

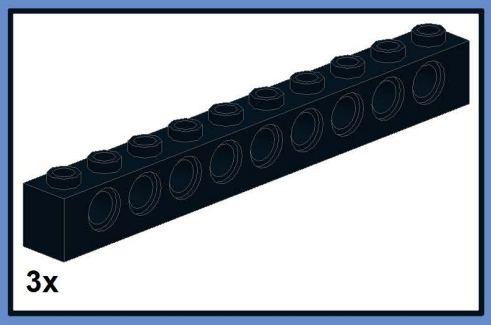

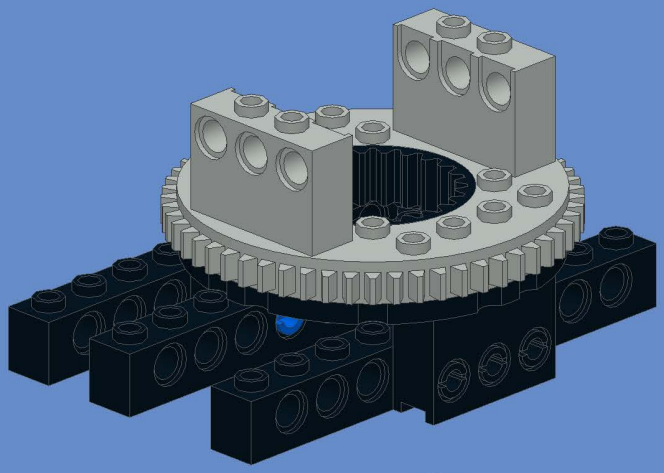

4

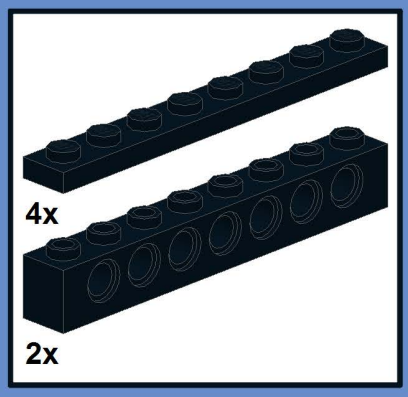

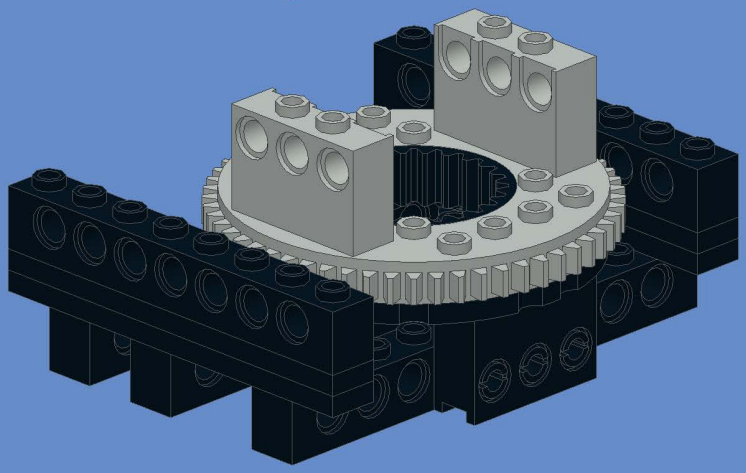

5

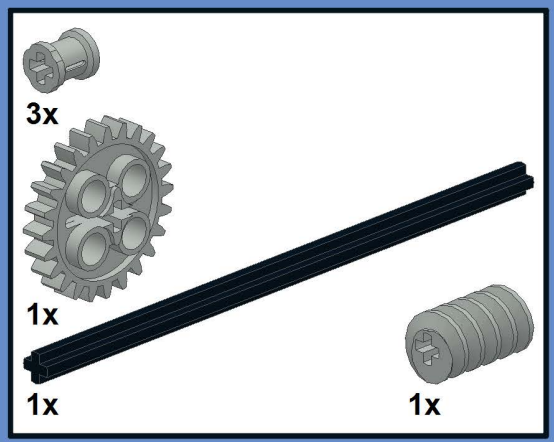

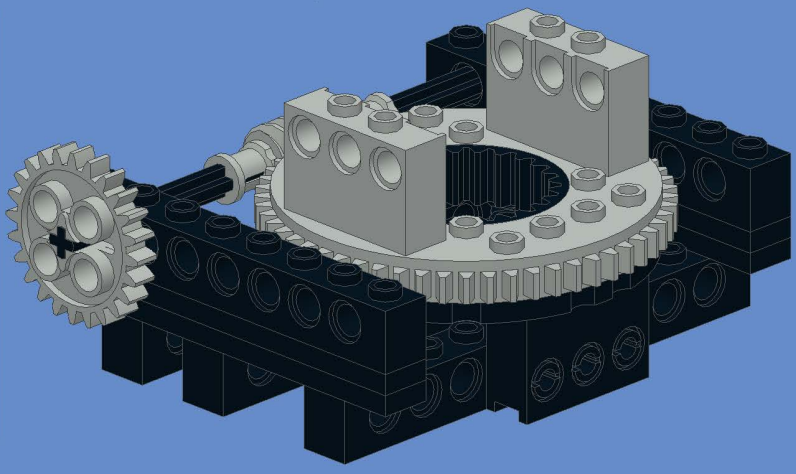

6

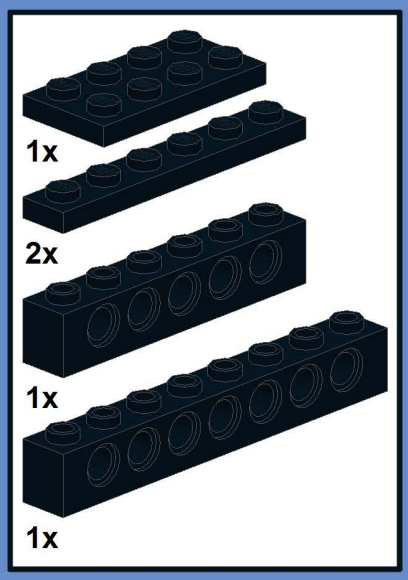

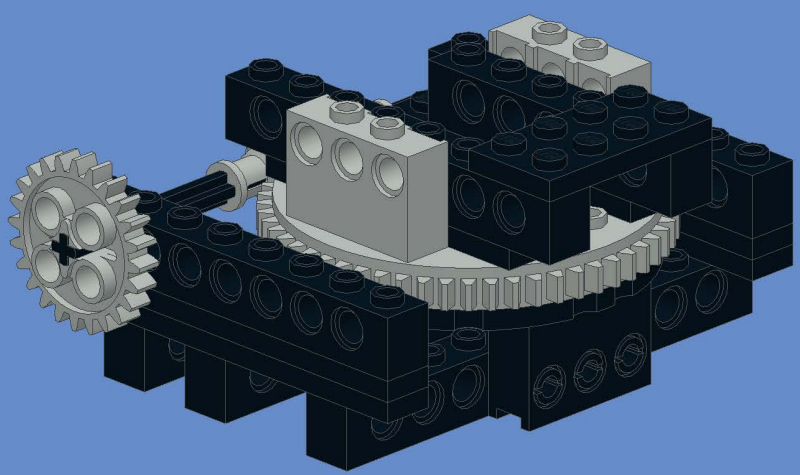

7

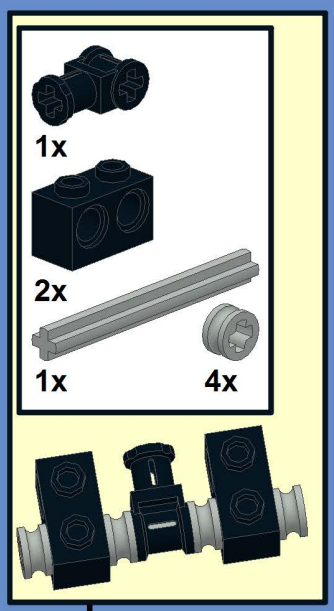

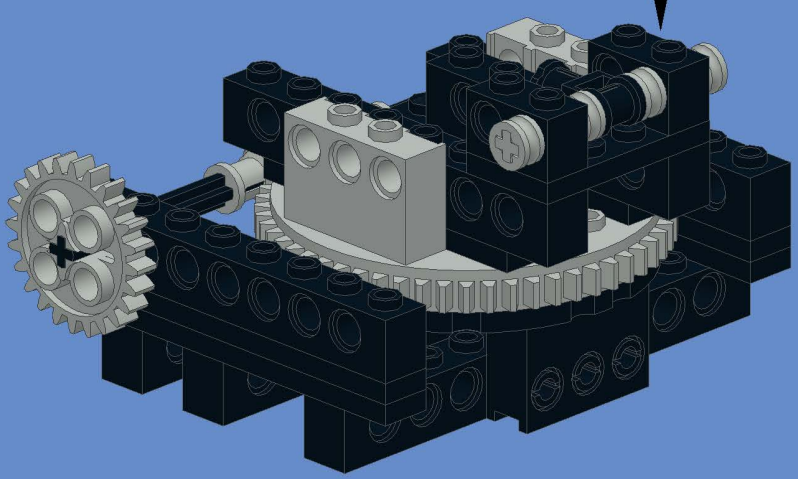

8

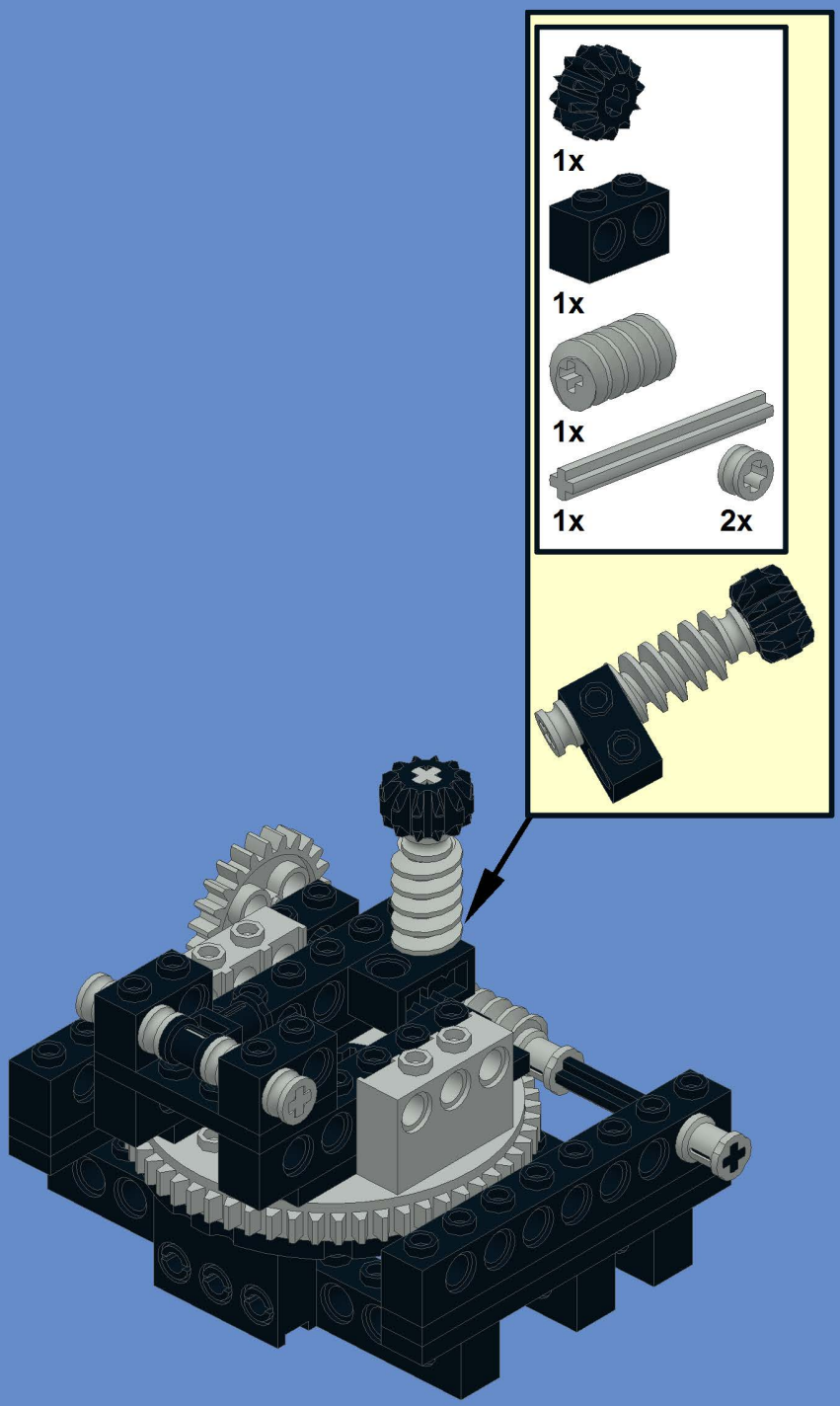

9

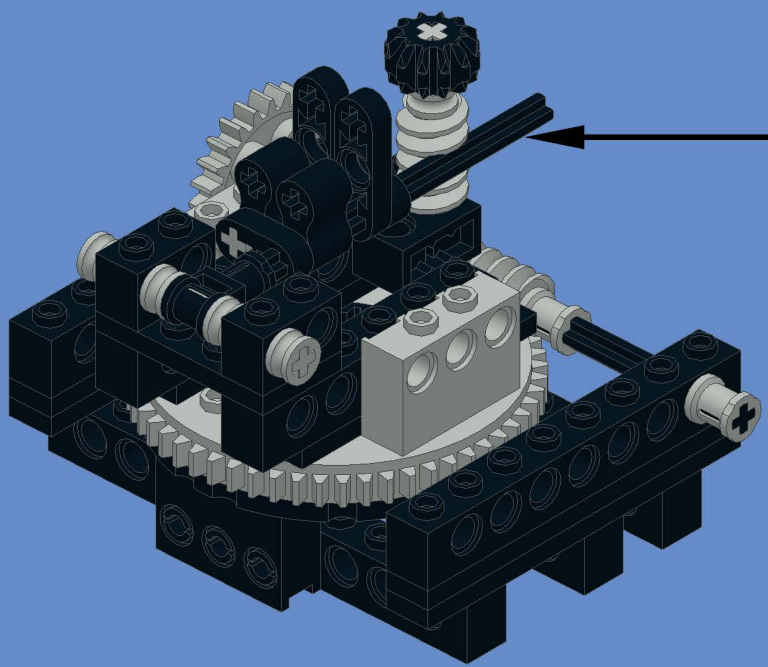

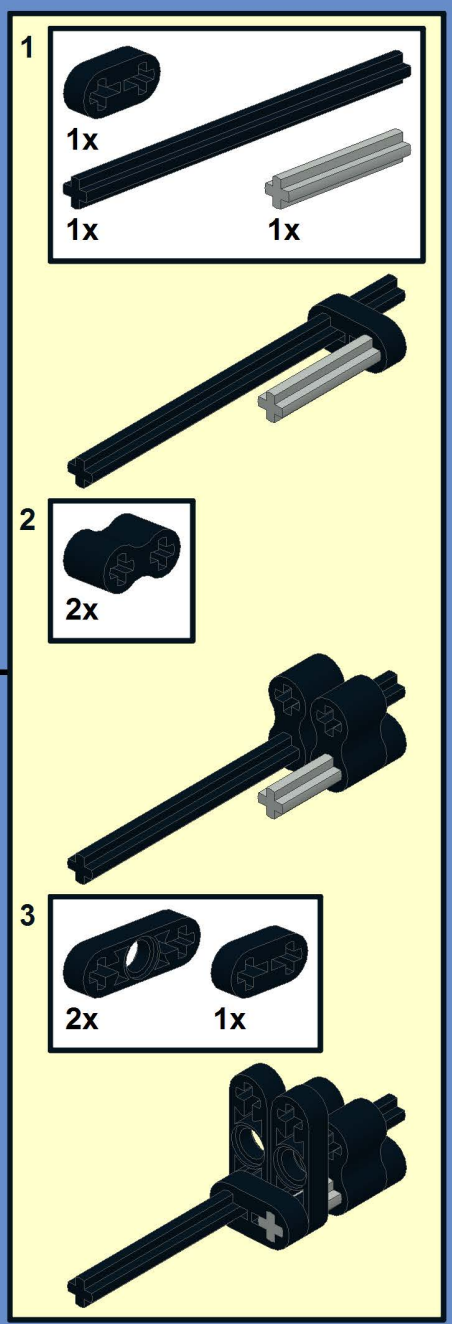

Bauteileliste

Anzahl	Bauteilnummer	Bauteilname
2	3666	Plate 1 x 6
4	3460	Plate 1 x 8
1	3020	Plate 2 x 4
1	4519	Technic Axle 3
2	32073	Technic Axle 5
1	3707	Technic Axle 8
1	3708	Technic Axle 12
2	45590	Technic Axle Joiner Double Flexible
2	41677	Technic Beam 2 x 0.5 Liftarm
2	6632	Technic Beam 3 x 0.5 Liftarm
3	32000	Technic Brick 1 x 2 with Holes
1	3894	Technic Brick 1 x 6 with Holes
3	3702	Technic Brick 1 x 8 with Holes
3	2730	Technic Brick 1 x 10 with Holes
6	32123	Technic Bush 1/2 Smooth with Axle Hole Semi-Reduced
3	3713	Technic Bush with Two Flanges
1	32039	Technic Connector (Axle/Bush)
1	32270	Technic Gear 12 Tooth Double Bevel
1	3648b	Technic Gear 24 Tooth with Single Axle Hole
3	3673	Technic Pin
3	32556	Technic Pin Long
1	2856	Technic Turntable Type 1 Bottom
1	2855	Technic Turntable Type 1 Top
2	4716	Technic Worm Gear

Kontakt

Prof. Dr. Mirco Imlau
Ultrakurzzeitphysik / Fachbereich Physik
Universität Osnabrück
Tel.: (+49)541 969 2654
Fax: (+49)541 969 3510
Email: info@myphotonics.eu

EINE INITIATIVE VOM
Bundesministerium für Bildung und Forschung

Make Light
Photonik selber machen